Tab 709

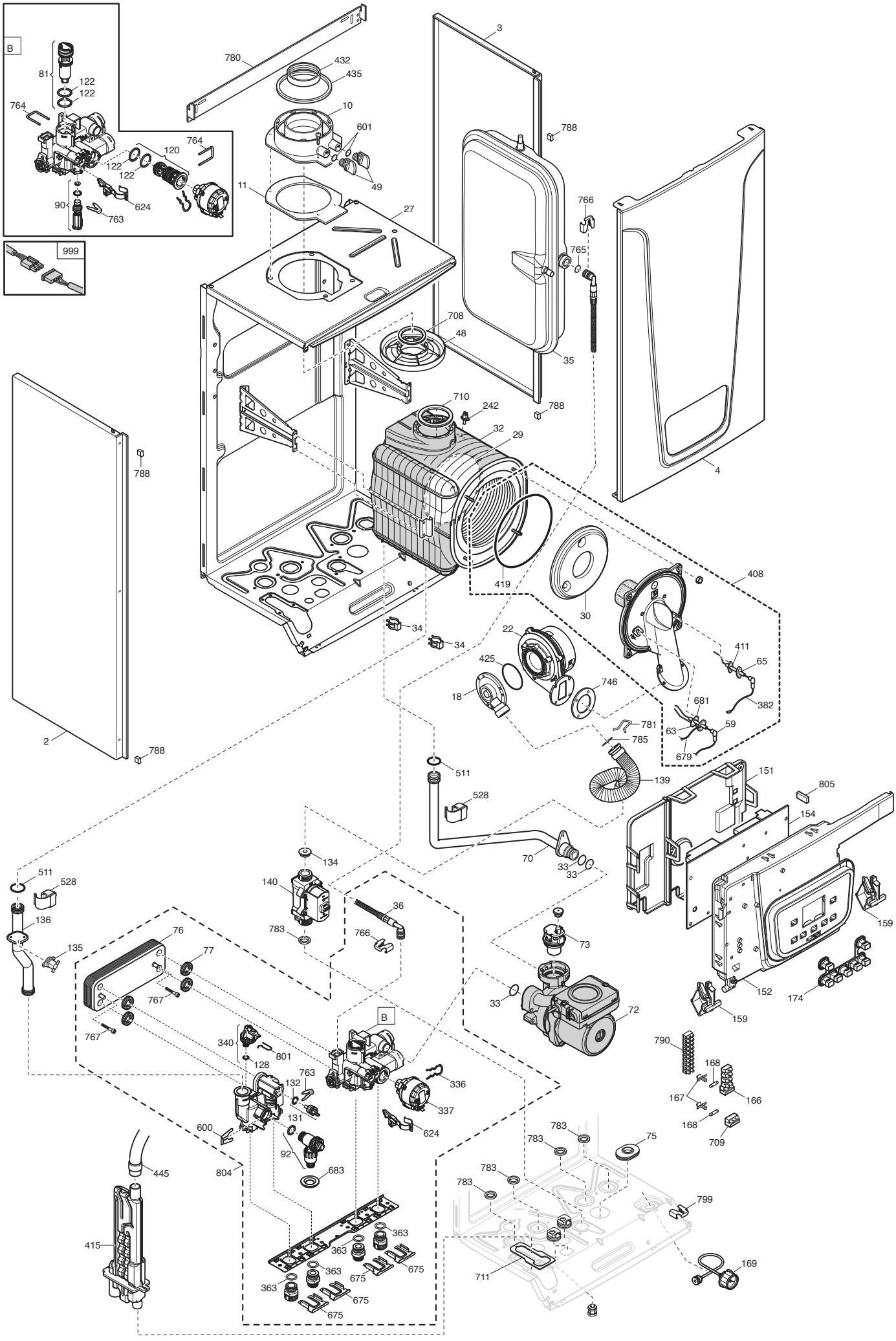
B
81
122
122
764
764
120
122
122
90
624
763
999
780
432
435
10
601
49
11
27
3
788
766
765
708
48
35
788
710
242
32
29
4
788
419
30
408
34
34
22
425
18
746
411
65
382
681
63
59
679
781
785
2
788
511
139
151
805
528
154
70
33
33
134
140
36
783
766
511
528
136
135
76
77
767
767
73
33
72
159
152
174
159
B
340
801
128
763
132
131
336
337
624
600
92
804
683
790
168
167
166
168
709
783
783
75
783
783
799
445
415
363
363
363
363
675
675
675
675
711
169

Данные о запчастях (107). Изделие - 7722038, DUO-TEC COMPACT 24 (A7722038)

Позиция на чертеже	Артикул	Английское наименование	Русское наименование	Рекомендованная розничная цена в у.е.
2	767301100	LEFT PANEL ASSEMBLY	Панель левая в сборе	47.77
3	767300700	RIGHT PANEL ASSEMBLY	Панель правая в сборе	47.77
4	7723436	ASS.PANN.FR.D.-TEC COMP.E BAXI	Панель передняя в сборе	77.79
10	5409020	FLUE ADAPTOR HE 60/100	Фланец дымоотводного устройства	11.37
11	5409010	GASKET ADAPTOR	Уплотнение фланца	1.66
18	710385100	MIXER PL 20 C1500106	Газовоздушный смеситель (устройство Вентури)	22.69
22	768062100	FAN NRG118	вентилятор NRG118	303.16
27	721883500	SEALED CHAMBER REAR PANEL	элемент камеры сгорания (панель задняя)	57.18
29	710283600	REAR CERAMIC PANEL	термоизоляционная панель задняя	27.05
30	766208100	FRONTAL INSULATING PANEL	Термоизоляционная панель передняя	46.22
32	5671940	HEAT EXCHANGER BASIC 4E	Теплообменник основной BASIC 4E	523.49
33	710963000	O-RING 21,5X3 EP70 TFL - 10PCS	Уплотнение кольцевое 21,5X3 (УПАКОВКА - 10 шт)	2.88
34	8380860	FIXING CLIP	Клипсы крепежные теплообменника	2.86
35	710630400	EXPANSION VESSEL 7 L	Бак расширительный 7 л	90.77
36	710039400	EXPANSION VESSEL PIPE	Трубка расширительного бака	8.23
48	768160700	RACC. CONDENSA 80/60 S/FORO	Поддон для сбора конденсата	3.87
49	5409280	TAP ADAPTOR	колпачок фланца дымохода	1.55
59	710126200	CABLE IGNITION ELECTRODE	кабель электрода зажигания	15.28
63	710220000	IGNITION ELECTRODE	Электрод розжига	20.88
65	710424200	FLAME SENSOR	Электрод контроля пламени ВР	20.16
70	711376200	HEAT EXCHANGER/PUMP PIPE	Трубка возврата (от насоса к теплообменнику)	26.1
72	721958100	PUMP GRUND. UPO 15-60 1V N/E	Насос циркуляционный UPO 15-60 1V	151.99
73	710493600	AIR VENT PUMP LUNA4	воздухоотводчик автоматический	34.4
75	5409240	GROMMET - PIPE ASSY D.10	Уплотнение	2.83
76	5686660	DHW PLATE EXCHANGER 10 PLATES	Теплообменник ГВС пластинчатый вторичный на 10 пластин	89.12
77	5404520	DHW PLATE EXCHANGER GASKET - 4PCS	Уплотнение вторичного теплообменника (УПАКОВКА - 4 шт)	3.92
80	R7730231	HYDRAULIC GR. ECO4 OUTLET	Гидравлическая группа обратной подачи	141.9
81	710682200	DHW CARTRIDGE 8L	Датчик протока ГВС с фильтром	35.54

Позиция на чертеже	Артикул	Английское наименование	Русское наименование	Рекомендованная розничная цена в у.е.
90	768777500	FILLING TAP ASSY	Кран заполнения с фильтром	33.22
91	710045500	DISCHARGE TAP CONNECTION	кран слива	11.65
92	7728736	SAFETY VALVE	Клапан предохранительный 3 бар	20.56
102	L7730231	HYDRAULIC GR. ECO4 INLET	Гидравлическая группа прямой подачи	64.9
114	710046400	O-RING d.15,54 X 2,62 - 10PCS	Уплотнение кольцевое 15,54X2,62 (УПАКОВКА - 10 шт)	6.36
120	7728745	3 WAY VALVE CARTRIDGE	Картридж трехходового клапана	39.22
122	710047800	O-RING d.23,47 X 2,62 - 10PCS	Уплотнение кольцевое 23,47X2,62 (УПАКОВКА - 10 шт)	9.32
128	710048800	O-RING d.8,9 X 1,9 - 10PCS	Уплотнение кольцевое 8,9X1,9 (УПАКОВКА - 10 шт)	2.56
131	721309400	NTC SENSOR NICKEL	датчик температуры (NTC) (погружной)	10.7
132	710049100	O-RING d.11,91 X 2,62 OR 115 - 10PCS	Уплотнение кольцевая 11,91X2,62OR115(pz10) (УПАКОВКА - 10 шт)	2.56
134	710192500	GAS NOZZLE 24kW	инжектор газовый ВР d.4,4	5.26
135	9950760	THERMOSTAT - LIMIT	Термостат предохранительный 105 C	26.04
136	7723443	TUBO MANDATA RISCALDAM.BAXI	Трубка прямой подачи	34
139	766208300	FLEXIBLE GAS PIPE	Патрубок гибкий газовый	61.11
140	710089600	GAS VALVE SGV100	клапан газовый ВР SGV100	131.16
151	710566100	CONTROL PANEL COVER	кожух электрической коробки	4.22
152	7723429	SP CTRL BOX DUOT.COMP.E BAXI	Крышка декоративная панели управления	57
154	7726557	PCB B&P HAGC03 BX01	Электронная плата	349.16
159	710569200	HINGE	шарнир панели управления	0.67
166	5688430	TERM.BOARD/DOUBLE FUSE HOLDER	Колодка клемная с предохранителями	10.77
167	5405340	FUSE HOLDER	держатель плавкого предохранителя	1.32
168	9950580	FUSE	Предохранитель плавкий (2 A- 250 B)	1.87
169	7723441	MANOMETRO Ø 28 -BAXI-	манометр D.28	23.58
174	7723431	KEYBOARD	Клавиши 7 шт.	15.64
242	8435270	NTC SENSOR	датчик температуры отходящих газов (NTC)	30.23
336	710047400	CLIP - 3WV MOTOR HEAD	Пружина фиксирующая	2.3
337	710047300	3WV MOTOR HEAD	мотор трехходового клапана	95.92
340	721384000	ON/OFF CH PRESSURE SWITCH	предохранительный прессостат системы отопления	35.72

Позиция на чертеже	Артикул	Английское наименование	Русское наименование	Рекомендованная розничная цена в у.е.
363	710045300	O-RING d.17,86X2,62 - 10PCS	Уплотнение кольцевое d.17,96X2,62 (УПАКОВКА - 10 шт)	4.76
382	710127500	CABLE DETECTION ELECTRODE	кабель электрода контроля пламени	12.24
408	766207800	COMPLETE COMB.CHAMB. UPPER COV.	передняя крышка камеры сгорания	200.73
411	710185200	FLAME SENSING ELEC.GASKET	Уплотнение датчика пламени	1.1
415	765806500	SIPHON BODY H170 AL	корпус сифона H170 AL	21.11
419	5411000	COMB.CHAMBER GASKET	Уплотнение камеры сгорания	7.46
425	710042400	VENTURI GASKET - 10PCS	Уплотнение м/у вентилятором и устройством Вентури (УПАКОВКА - 10 шт)	8.84
432	5410420	WASHER DIA 60 OUTLET BEND	Шайба	2.61
435	5407550	WASHER DIA100 OUTER ADAPT SEAL	Уплотнение D=100	4.02
445	721693700	PIPE EXCH/SYPHON	Трубка	6.34
511	5404600	O.R. 17,86x2,62 - 10PCS	Уплотнение кольцевое 17,86x2,62 (УПАКОВКА - 10 шт)	2.48
528	710439300	SENSOR TODS	Датчик температуры NTC накладной	13.85
600	710045400	CLIP FLAT d.18	клипсы плоская d.18	2.3
601	5408560	O-RING 8,73x1,78 - 10PCS	Уплотнение кольцевое 8,73x1,78 (УПАКОВКА - 10 шт)	1.76
624	710976600	HALL SENSOR ASSY	датчик Холла	28.79
675	710046100	CLIP BRASS ADAPTOR	клипсы латунного штуцера	3.05
679	710127100	CABLE GROUND FOR ELECTRODE	кабель заземления для электродов	2.55
681	710185300	IGNITION ELECTRODE GASKET	Уплотнение электрода розжига	2.02
708	5410970	GASKET WITH DOUBLE LIP	Уплотнение D=60	3.14
709	8423160	TERMINAL BLOCK	крепление плавкого предохранителя	2.39
710	5411030	GASKET D80	Уплотнение D=80	3.32
711	721696400	SIPHON GASKET - 10PCS	Уплотнение сифона (УПАКОВКА - 10 шт)	13.32
746	767362900	FUN GASKET	Уплотнение вентилятора	3.89
763	710046700	CLIP FLAT d.12	клипсы плоская d.12	2.3
764	710047500	CLIP U d.3 - 10PCS	клипсы U-образная d.3 (УПАКОВКА - 10 шт)	29.15
765	710045700	O-RING d.9,19 X 2,62 - 10PCS	Уплотнение кольцевоеd.9,19 X 2,62 (УПАКОВКА - 10 шт)	2.2
766	710106700	FLAT SPRING DIAMETER 10 - 10PCS	Пружина плоская d.10 (УПАКОВКА - 10 шт)	22.91
767	710046900	PTP EXCHANGER FIXING SCREW - 10PCS	винт фиксирующий теплообменника ГВС	6.37

Позиция на чертеже	Артикул	Английское наименование	Русское наименование	Рекомендованная розничная цена в у.е.
			(УПАКОВКА - 10 шт)	
780	710633100	UPPER SUPPORT	планка монтажная	5.83
781	710011400	CLIP FIX GAS PIPE	клипсы фиксирующая газового патрубка	2.16
783	710039500	HYDRAULIC GROUP GASKET - 10PCS	Уплотнение гидрогруппы (УПАКОВКА - 10 шт)	3.08
785	710061400	O RING GAS PIPE 18 X 3 NBR - 10PCS	Уплотнение кольцевое газового патрубка 18 X 3 NBR (УПАКОВКА - 10 шт)	2.88
788	710176000	COMBUSTION CHAMBER GASKET C - 10PCS	Уплотнение (УПАКОВКА - 10 шт)	3.32
790	710117900	TERMINAL BLOCK 10 PIN PA35	колодка клеммная (10 клемм) PA35	3.1
799	710654100	SPRING FIXING D.9mm - 10PCS	Пружина фиксирующая D.9 (УПАКОВКА - 10 шт)	5.84
801	710048700	CLIP CH PRESSURE SWITCH - 10PCS	клипсы датчика давления (УПАКОВКА - 10 шт)	24.56
804	7723445	HYDRAULIC GROUP 24KW BITRON 8L	Гидравлическая группа 24KW 8L BITRON BAXI	307.62
805	710731500	EASY SERVICE KEY	Ключ-конфигуратор	63.26
999	710651400	CABLE EXTERNAL SENSOR/BOILER R	кабель внешнего датчика/датчика бойлера ГВС	7.94
999	710512100	WIRING HARNESS GAS VALVE	Проводка электрическая газового клапана BP	9.41
999	710651300	PCB POWER CABLE	кабель питания электронной платы	3.22
999	710651100	REMOTE CONTROL CABLE	кабель дистанционного управления	6.11
999	710651500	WIRING PCB INPUT	Проводка электрическая (от платы к клеммной колодке M1 - к перемычке комнатного термостата)	6.11
999	710126800	CABLE SAFETY THERMOSTAT	кабель термостата перегрева	4.18
999	710666900	FUN POWER CABLE	кабель вентилятора	7.87
999	710071700	CABLE NTC FLUE	кабель датчика NTC системы контроля тяги	6.11
999	710062300	CABLE PWM FAN	кабель ШИМ вентилятора	7.84
999	710674600	CABLE PUMP/V3V	Провод электрический трехходового клапана и насоса	15.62
999	8414620	CABLE	Проводка электрическая кабель питания	7.84
999	8414540	CABLE	Перемычка комнатного термостата	1.41
999	722024300	LOW VOLTAGE WIRING COMBI	Провод электрический низковольтный	16.58